PMZ SERIES

DEMOLITION / SORTING GRAB

- PINZA DEMOLITRICE / SELEZIONATRICE
- PINCE DE DEMOLITION / MANUTENTION
- PINZA DE DEMOLICCIÓN / SELECCIÓN
- ABBRUCH / HANDLING GREIFER

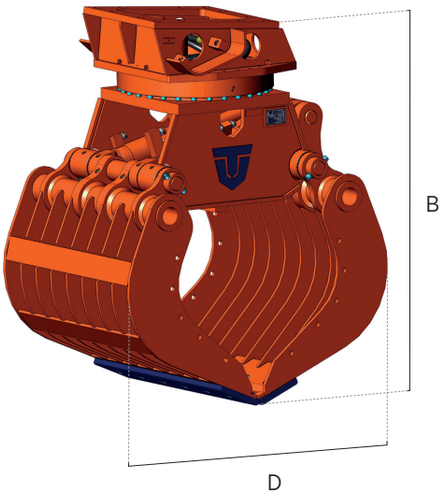

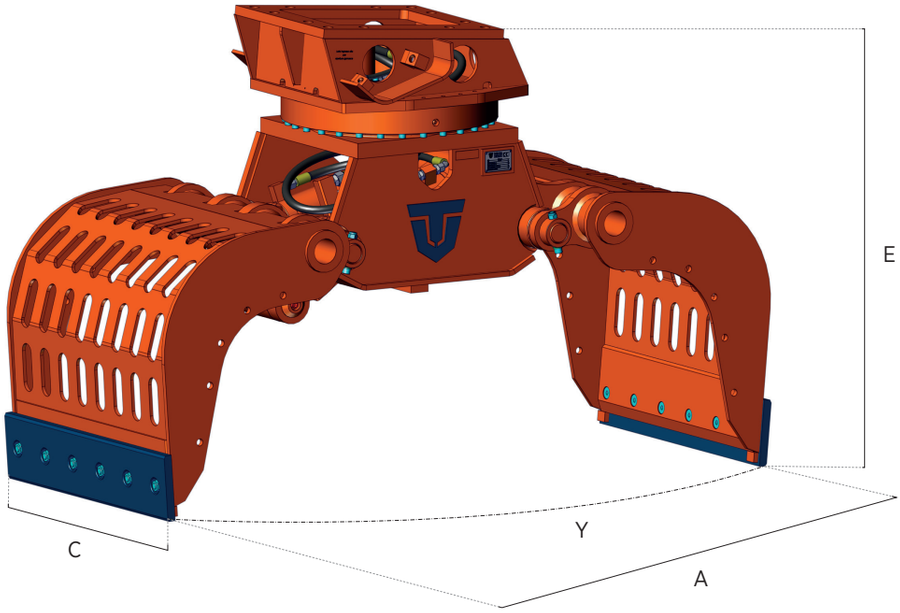

		PMZ 05	PMZ 08	PMZ 09	PMZ 10	PMZ 12	PMZ 15
	kg.	405*/ 425**	445*/ 455**	840*/ 890**	970*/ 1060**	1040*/ 1140**	1530*/ 1655**
A	mm.	1400	1540	1650	1960	1960	2050
B	mm.	1085	1160	1310	1490	1490	1615
C	mm.	600	700	800	800	920	1020
D	mm.	875	920	1070	1180	1180	1305
E	mm.	960	1000	1160	1250	1250	1405
Y	t.	2	4	5	8	8	11
Cap. SAE	m3	0,2	0,25	0,4	0,5	0,6	0,8
max	bar	300	300	350	350	350	350
	l/min.	40	50	100	120	120	160
max	bar	210	210	210	210	210	210
max	l/min.	10	10	10 / 20	10 / 20	10 / 20	10 / 20

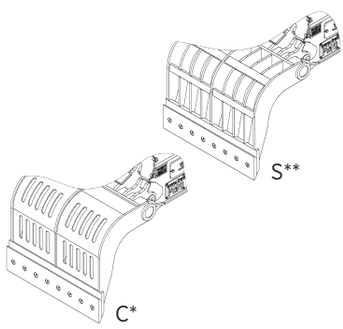

*PMZ C version standard with closed grapple shells.
**PMZ S version on request with grapple shells with ribs.
*** Model based on preliminary draft
**PMZ versione C standard a chele chiuse.*
***PMZ versione S su richiesta con chele a stecche.*
**** Modello su progetto preliminare*

*PMZ version C standard avec mâchoires à tôles ajourées.
**PMZ version S sur demande avec mâchoires grillées.
*** Modèle sur projet préliminaire
**PMZ versión C estándar garras cerradas.*
***PMZ versión S bajo solicitud garras con rejas.*
**** Modelo en proyecto preliminar*

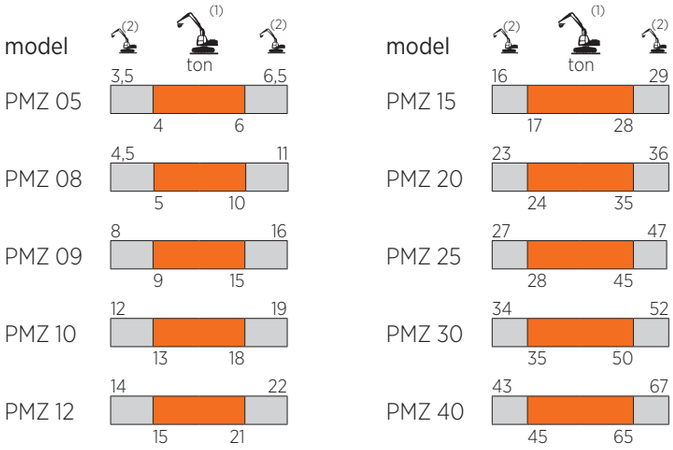

(1) Optimum excavator-equipment combination
Accoppiamento escavatore-attrezzatura ottimale
Couplage pelle-équipement optimal
Acoplamiento excavadora-implemento optimal
Optimale Bagger-Ausrüstung Kombination

(2) Possible excavator-equipment combination
Accoppiamento escavatore-attrezzatura possibile
Couplage pelle-équipement possible
Acoplamiento excavadora-implemento posible
Mögliche Bagger-Ausrüstung Kombination

		PMZ 20	PMZ 25***	PMZ 30***	PMZ 40***
	kg.	1890*/ 2030**	2480*/ **	2800*/ **	4070*/ **
A	mm.	2420	2280	2480	2800
B	mm.	1735	1835	1950	2080
C	mm.	1205	1205	1505	1500
D	mm.	1370	1370	1490	1750
E	mm.	1450	1620	1675	1810
Y	t.	14	21	21	24
Cap. SAE	m3	0,95	1,0	1,3	1,5
max	bar	350	350	350	350
	l/min.	170	200	200	250
max	bar	210	210	210	250
max	l/min.	20 / 40	20 / 40	20 / 40	20 / 40

*PMZ Version C Standard mit geschlossenen Scheren.
**PMZ Version S auf Anfrage mit Stange-Scheren.
*** Modell für ein vorläufiges Projekt

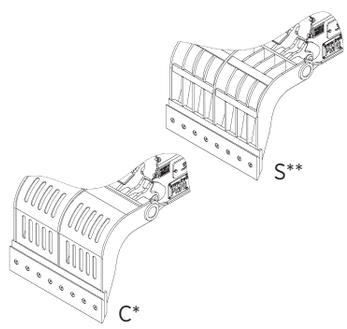

SolidWorks Manufacturing Network Partner

HARDOX® WEAR PLATE

HARDOX® IN MY BODY